ご予約承ります 5月再入荷予定

2020.03.12

eduard エデュアルド従来品のご案内 1/6

タミヤの1/48ドイツ機プラモデル用の塗装マスキングシールとエッチングパーツが5月に再入荷します。この機会にご検討をお願いします。

品番	品名	JAN Code	税抜小売価格	御注文(個)
61037 1/48 フォッケウルフ Fw190A-3				
EDU EX054	1/48 Fw190A/F 塗装マスクシール (タミヤ用)	8591437510542	¥600	
EDU FE214	1/48 Fw190A-3 ズームエッチングパーツ (タミヤ用)	8591437382149	¥900	
61041 1/48 フォッケウルフ Fw190D-9				
EDU EX005	1/48 Fw190D 塗装マスクシール (タミヤ用)	8591437510054	¥600	
EDU FE210	1/48 Fw190D-9 ズームエッチングパーツ (タミヤ用)	8591437382101	¥900	
61050 1/48 メッサーシュミット Bf109E-3 25200 1/48 メッサーシュミット Bf109 E-3 スイス空軍				
EDU EX019	1/48 Bf109E-3 塗装マスクシール (タミヤ用)	8591437510191	¥600	
EDU FE205	1/48 Bf109E-3 ズームエッチングパーツ (タミヤ用)	8591437382057	¥900	
61074 1/48 ドルニエ Do335 A プファイル				
EDU EX101	1/48 Do335A 塗装マスクシール (タミヤ用)	8591437511013	¥700	
EDU FE168	1/48 Do335A ズームエッチングパーツ (タミヤ用)	8591437381685	¥700	
EDU 48332	1/48 Do335A エッチングパーツ (タミヤ用)	8591437483327	¥2,000	

※メーカー都合により入荷予定月が変更になる場合がございます。予めご了承ください。 ウェブサイト:eduard.com

ご注文締切 月 日( )

貴店名	問屋様名

こちらの注文書は http://beavercorp.jp よりPDFでダウンロードが可能です

(株)ビーバーコーポレーション

ご予約承ります 5月再入荷予定

2020.03.12

エデュアルド従来品のご案内 2/6

品番	品名	JAN Code	税抜 小売価格	御注文(個)
61076 1/48 ドルニエ Do335 A-12 プファイル				
EDU EX170	1/48 Do335A-12 塗装マスクシール (タミヤ用)	8591437511709	¥900	
EDU FE169	1/48 Do335A-12 ズームエッチングパーツ (タミヤ用)	8591437381692	¥700	
61057 1/48 ハインケル He219A ウーフー				
EDU EX161	1/48 He219 塗装マスクシール (タミヤ用)	8591437511617	¥800	
EDU FE948	1/48 He219 シートベルト (ステンレス製) (タミヤ用)	8591437534982	¥1,200	
EDU 49947	1/48 He219 エッチングパーツ (タミヤ用)	8591437534852	¥3,900	
EDUBIG 49217	1/48 He219 ビッグEDパーツセット (タミヤ用) 内容:49947、FE948、EX161の 3種入りセットです。個別に揃えると合計 ¥5,900(税抜定価)が¥4,000に。¥1,900お得 です。	8591437536412	¥4,000	
EDU EX634	1/48 He219 「Tフェース」両面塗装マスク シール (タミヤ用)	8591437534739	¥2,000	
EDU FE947	1/48 He219 ズームエッチングパーツ (タミヤ用)	8591437534975	¥2,400	
EDU 648328	1/48 He219 ホイール (タミヤ用)	8591437521326	¥1,300	
EDU 48231	1/48 He219 エッチングパーツ (タミヤ用)	8591437482313	¥1,500	
61063 1/48 メッサーシュミット Bf109E-4/7 TROP				
EDU EX130	1/48 Bf109E-4/7 塗装マスクシール (タミヤ用)	8591437511303	¥600	

※メーカー都合により入荷予定月が変更になる場合がございます。予めご了承ください。 ウェブサイト:eduard.com

ご注文締切　月　日(　)

貴店名	問屋様名

こちらの注文書は http://beavercorp.jp よりPDFでダウンロードが可能です

株)ビーバーコーポレーション

ご予約承ります 5月再入荷予定

2020.03.12

エデュアルド従来品のご案内　3/6

品番	品名	JAN Code	税抜 小売価格	御注文(個)
61063 1/48 メッサーシュミット Bf109E-4/7 TROP				
EDU FE220	1/48 Bf109E-4/7 ズームエッチングパーツ (タミヤ用)	8591437382200	¥900	
61087 1/48 メッサーシュミット Me262 A-1a 61091 1/48 Me262A-1a クリヤーエディション				
EDU EX074	1/48 Me262A 塗装マスクシール (タミヤ用)	8591437510740	¥700	
EDU FE206	1/48 Me262A ズームエッチングパーツ (タミヤ用)	8591437382064	¥800	
EDU 49206	1/48 Me262A エッチングパーツ (タミヤ用)	8591437492060	¥2,400	
EDU 644041	1/48 Me262A 「ルック」計器盤 (タミヤ用)	8591437547531	¥1,300	
EDU 648106	1/48 Me262 ホイール (タミヤ用)	8591436481065	¥1,000	
61095 1/48 フォッケウルフ Fw190A-8/A-8 R2				
EDU EX155	1/48 Fw190A-8 塗装マスクシール (タミヤ用)	8591437511556	¥700	
EDU FE348	1/48 Fw190A-8 ズームエッチングパーツ (タミヤ用)	8591437383481	¥900	
61097 1/48 ハインケル He162A-2 サラマンダー				
EDU EX182	1/48 He162A 塗装マスクシール (タミヤ用)	8591437511822	¥700	
EDU FE339	1/48 He162A ズームエッチングパーツ (タミヤ用)	8591437383399	¥900	
EDU 49339	1/48 He162A エッチングパーツ (タミヤ用)	8591437493395	¥2,400	

※メーカー都合により入荷予定月が変更になる場合がございます。予めご了承ください。 ウェブサイト:eduard.com

ご注文締切　月　日(　)

貴店名	問屋様名

こちらの注文書は http://beavercorp.jp よりPDFでダウンロードが可能です

株)ビーバーコーポレーション

ご予約承ります 5月再入荷予定

2020.03.12

エデュアルド従来品のご案内 4/6

品番	品名	JAN Code	税抜 小売価格	御注文(個)
25158 1/48 フィーゼラー Fi156C シュトルヒ スイス空軍・輸出仕様				
EDU EX240	1/48 Fi156C 塗装マスクシール (タミヤ用)	8591437512409	¥900	
EDU 48581	1/48 Fi156C-3/5 外装エッチングパーツ (タミヤ用)	8591437485819	¥2,000	
EDU 48582	1/48 Fi156C用スキー (タミヤ用)	8591437485826	¥1,300	
61117 1/48 メッサーシュミット Bf109 G-6				
EDU EX584	1/48 Bf109G-6 「Tフェース」両面塗装マスク シール (タミヤ用)	8591437526802	¥2,000	
EDU FE891	1/48 Bf109G-6 ズームエッチングパーツ (タミヤ用)	8591437527076	¥1,500	
EDU FE892	1/48 Bf109G-6 シートベルト (ステンレス製) (タミヤ用)	8591437527083	¥1,000	
EDU 49890	1/48 Bf109G-6 エッチングパーツ (タミヤ用)	8591437526918	¥2,400	
EDU 644001	1/48 Bf109G-6 「ルック」計器盤 (タミヤ用)	8591437532209	¥1,300	
EDU 648404	1/48 Bf109G-6 無線機セット (タミヤ用)	8591437528004	¥1,800	
EDU 648427	1/48 Bf109G-6/U4 エンジン (タミヤ用)	8591437533022	¥4,300	
EDUSIN 64849	1/48 Bf109G-6/U4 アドバンスドパーツ セット (タミヤ用) 内容:FE892、648404、 648427の3種入りセットです。個別に揃えると 合計¥7,100 (税抜定価)が¥5,000に。¥2,100お 得です。	8591437533893	¥5,000	

※メーカー都合により入荷予定月が変更になる場合がございます。予めご了承ください。 ウェブサイト:eduard.com

ご注文締切　月　日(　)

貴店名	問屋様名

こちらの注文書は http://beavercorp.jp よりPDFでダウンロードが可能です

株)ビーバーコーポレーション

ご予約承ります 5月再入荷予定

2020.03.12

エデュアルド従来品のご案内　5/6

品番	品名	JAN Code	税抜 小売価格	御注文(個)
61117 1/48 メッサーシュミット Bf109 G-6				
EDU 648406	1/48 Bf109G-6 エンジン (タミヤ用)	8591437531455	¥4,300	
EDUSIN 64847	1/48 Bf109G-6 アドバンスドパーツセット (タミヤ用) 内容:FE892、648404、 648406の3種入りセットです。個別に揃えると合計¥7,100 (税抜定価)が¥5,000に。¥2,100お得です。	8591437532322	¥5,000	
EDU EX583	1/48 Bf109G-6 塗装マスクシール (タミヤ用)	8591437526796	¥1,300	
EDU 648400	1/48 Bf109G-6 ホイール (タミヤ用)	8591437527236	¥900	
EDU 648402	1/48 Bf109G-6 排気管 (タミヤ用)	8591437527250	¥900	
EDU 648403	1/48 Bf109G-6 20㎜機銃ゴンドラ (タミヤ用)	8591437527267	¥1,500	
EDU 648411	1/48 Bf109G-6/U4 コックピットセット (タミヤ用)	8591437528806	¥3,900	
EDUSIN 64845	1/48 Bf109G-6/U4 エッセンシャルパーツセット (タミヤ用) 内容:648402、648400、648411、648403、EX583の5種入りのセットです。個別に揃えると合計¥8,500(税抜定価)が¥6,000に。¥2,500お得です。	8591437531585	¥6,000	

※メーカー都合により入荷予定月が変更になる場合がございます。予めご了承ください。 ウェブサイト:eduard.com

ご注文締切　月　日(　)

貴店名	問屋様名

こちらの注文書は http://beavercorp.jp よりPDFでダウンロードが可能です

株)ビーバーコーポレーション

ご予約承ります 5月再入荷予定

2020.03.12

エデュアルド従来品のご案内 6/6

品番	品名	JAN Code	税抜 小売価格	御注文(個)
61117 1/48 メッサーシュミット Bf109 G-6				
EDU 648405	1/48 Bf109G-6 コックピットセット（タミヤ用）	8591437528011	¥3,900	
EDUSIN 64844	1/48 Bf109G-6 エッセンシャルパーツセット（タミヤ用）内容：648402、648400、648405、648403、EX583の5種入りのセットです。個別に揃えると合計¥8,500(税抜定価)が¥6,000に。¥2,500お得です。	8591437529551	¥6,000	
EDU 648401	1/48 Bf109G-6 砲身（タミヤ用）	8591437527243	¥600	
EDU 648410	1/48 Bf109G-6 トロピカルフィルター（タミヤ用）	8591437528790	¥600	

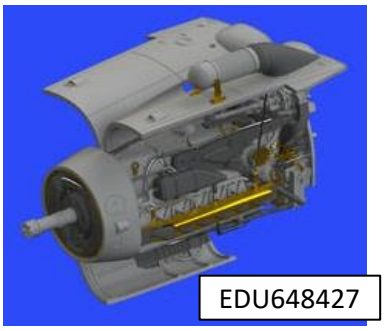

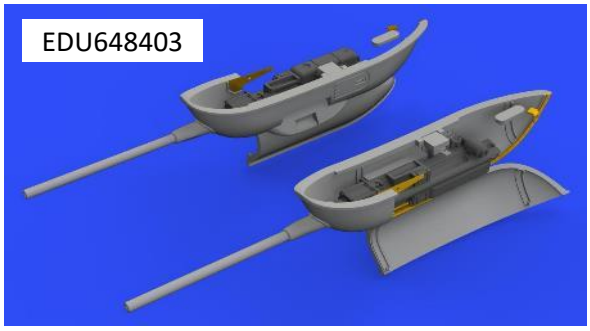

※掲載した画像は全てCGによるものです。

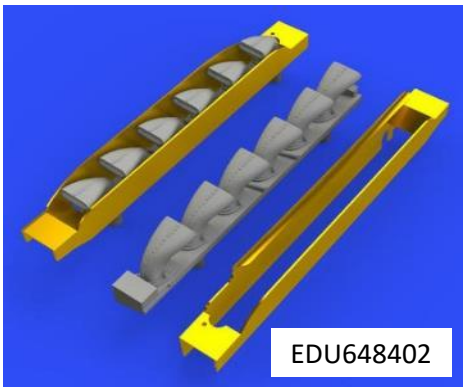

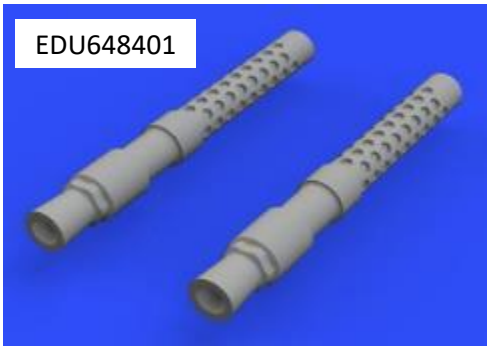

※メーカー都合により入荷予定月が変更になる場合がございます。予めご了承ください。 ウェブサイト:eduard.com

ご注文締切　月　日(　)

貴店名	問屋様名
こちらの注文書は http://beavercorp.jp	よりPDFでダウンロードが可能です

株)ビーバーコーポレーション