ご予約承ります 9月入荷予定

2023.07.28

パイロットレプリカ新商品のご案内

スウェーデンのパイロットレプリカからの新商品の 1/48 サーブ SK60 ジェット練習機/地上攻撃機用ディテールパーツ4点と改造パーツセット1点、計5点のご案内です。

PLR48R019
・レジン製パーツとエッチングパーツのセットです。シームレスインテークパーツも付属。

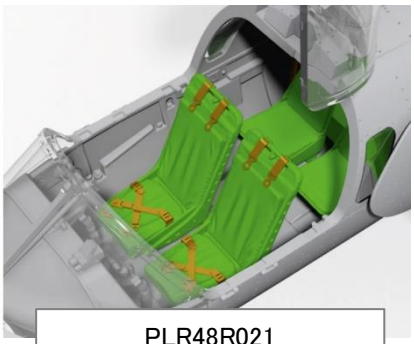

PLR48R021
レジン製パーツとエッチングパーツのセットです

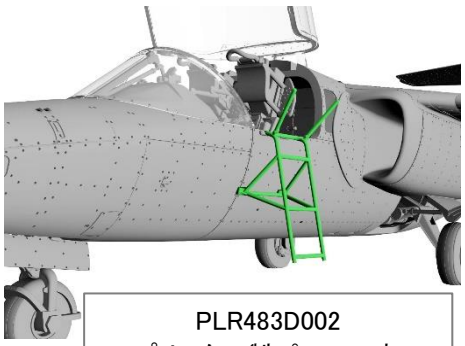

PLR483D002
3Dプリンター製パーツです

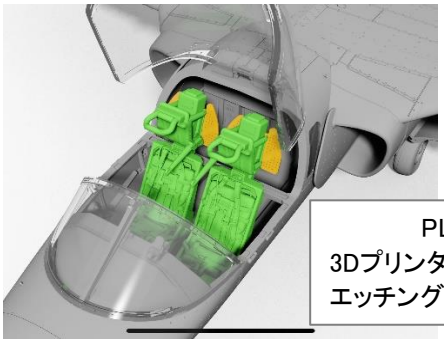

PLR483D003
3Dプリンター製パーツと
エッチングパーツのセットです

※この注文書で案内の商品にはSK60のキットは付属していません。
画像はメーカーのウェブサイトから：
https://pilot-replicas.myshopify.com/

PLR48D004
3Dプリンター製パーツです

品番	品名	JAN Code	税抜 小売価格	御注文(個)
PLR 48R019	1/48 サーブ 105/SK60 エンジンベイ (RM9エンジン搭載型用) (パイロットレプリカ用)	4580702157524	¥12,800	NEW!
PLR 48R021	1/48 サーブ 105/SK60 4座型改造パーツセット (パイロットレプリカ用)	4580702157531	¥5,300	NEW!
PLR 483D002	1/48 サーブ 105/SK60 搭乗ラダー (パイロットレプリカ用)	4580702157548	¥4,000	NEW!
PLR 483D003	1/48 サーブ 105/SK60 射出座席 (パイロットレプリカ用)	4580702157555	¥4,800	NEW!
PLR 48D004	1/48 サーブ 105/SK60 トーバー (パイロットレプリカ用)	4580702157562	¥4,600	NEW!

※メーカー都合により入荷予定月と実際の商品仕様が変更になる場合がございます。予めご了承ください。

ご注文締切日　　月　　日（　）

貴店名	問屋様名

こちらの注文書は http://beavercorp.jp よりPDFでダウンロードが可能です

(株)ビーバーコーポレーション