ご予約承ります 12月以降入荷予定

2023.10.30

クリアープロップ！新商品・従来品のご案内　1/2

全日本模型ホビーショー2023年会場展示品

ウクライナのクリアープロップ！より新商品の1/72 I-16 タイプ5 ″フィンランド鹵獲機″インジェクションキット1点と従来品専用アフターパーツ4点、計5点のご案内です。I-16のキットには新規金型パーツによりスキー式着陸装置が再現されており、またホイール式の着陸装置も付属していますのでどちらかを選択して製作可能となっています。キットには1種類のフィンランド軍鹵獲機デカールが付属しています。完成時には全長約85mm、全幅約125mmとなります。ぜひご検討をお願いいたします。

・コクピット内やエンジンなど細部のディテールまでリアルに再現
・表面のリベットやパネルラインのディテールも素晴らしく繊細に表現
・コックピットドアは開/閉状態の選択が可能

メーカーサイト：
https://clearpropmodels.com/

⇦ ホイール式着陸装置も付属

新規金型パーツの構成 ⇒

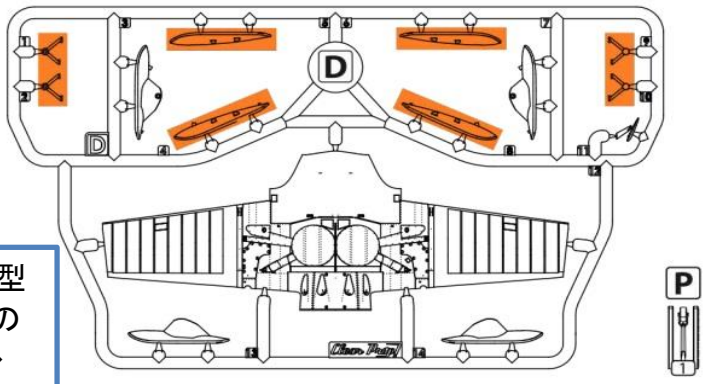

品番	品名	Code	税抜小売価格	御注文(個)
CPU 72048	1/72 I-16 タイプ5 ″フィンランド鹵獲機″	4580702169350	¥6,600	NEW!

※メーカー都合により入荷予定月と実際の商品仕様が変更になる場合がございます。予めご了承ください。

ご注文締切　　月　　日(　　)

貴店名	問屋様名

こちらの注文書は http://beavercorp.jp よりPDFでダウンロードが可能です

(株)ビーバーコーポレーション

ご予約承ります 12月以降入荷予定

2023.10.30

クリアープロップ！新商品・従来品のご案内　2/2

CPUA72064

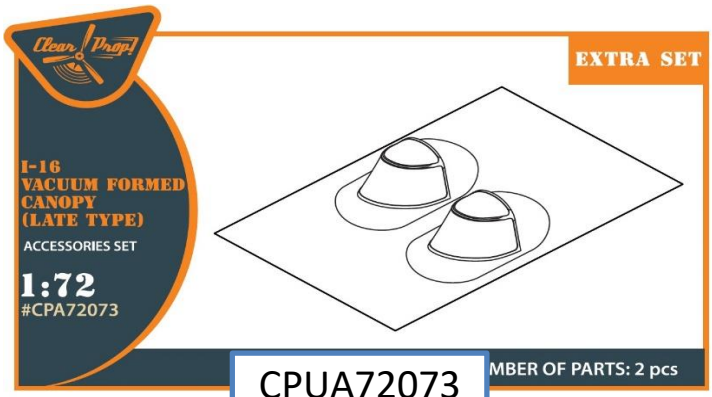

CPUA72073

CPUA72075

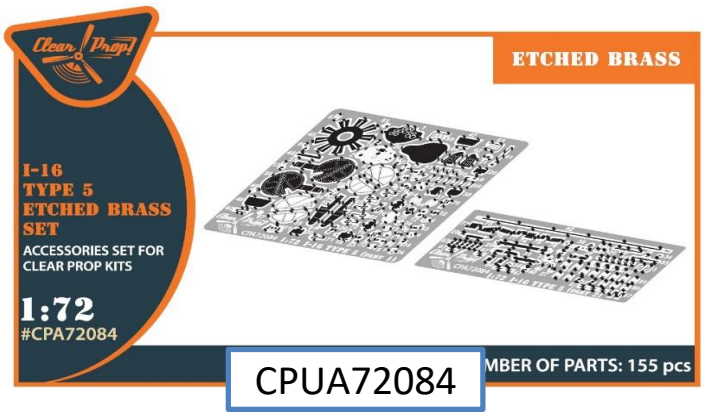

CPUA72084

品番	品名	Code	税抜 小売価格	御注文(個)
CPU A72064	1/72 I-16 真ちゅう製ピトー管 (クリアープロップ！用)	4580702151577	¥900	再入荷
CPU A72073	1/72 I-16 バキュームキャノピー (後期型) (クリアープロップ！用)	4580702151591	¥900	再入荷
CPU A72075	1/72 I-16 (後期型) 塗装マスクシール (クリアープロップ！用)	4580702151614	¥1,200	再入荷
CPU A72084	1/72 I-16 タイプ5 エッチングパーツ (クリアープロップ！用)	4580702151621	¥2,100	再入荷

※メーカー都合により入荷予定月と実際の商品仕様が変更になる場合がございます。予めご了承ください。

ご注文締切　　月　　日(　　)

貴店名	問屋様名

こちらの注文書は http://beavercorp.jp よりPDFでダウンロードが可能です

(株)ビーバーコーポレーション