ご予約承ります 2月～3月入荷予定

2024.01.12

モンモデル新製品のご案内

モンモデルより新製品のご案内です。

↑ MENQS-005

MENQS-005s パッケージ

※ MENQS-005s のみ付属

○AH-64D サラフ

イスラエル空軍で運用されるAH-64Dには「サラフ(毒蛇・大蛇)」の愛称が付けられています。他国のAH-64Dとは異なる改修が施されており、計器類やチャフ・フレアディスペンサーの追加等が行われています。

品番	品名	JAN Code	税抜 小売価格	御注文(個)
MEN QS-005	1/35 AH-64D サラフ 戦闘ヘリコプター（イスラエル空軍）	4897038553921	¥16,500	NEW! (1c/t = 10個)
MEN QS-005s	1/35 AH-64D サラフ 戦闘ヘリコプター （イスラエル空軍） レジンフィギュア2体付 特別版	4897038553952	¥23,500	NEW! (1c/t = 10個)

※メーカー都合により入荷予定月や実際の商品仕様が変更になる場合がございます。予めご了承ください。

※メーカーHP：http://www.meng-model.com/

ご注文締切　　月　　日(　　)

貴店名	問屋様名

こちらの注文書は http://beavercorp.jp よりPDFでダウンロードが可能です

(株)ビーバーコーポレーション

商品補足

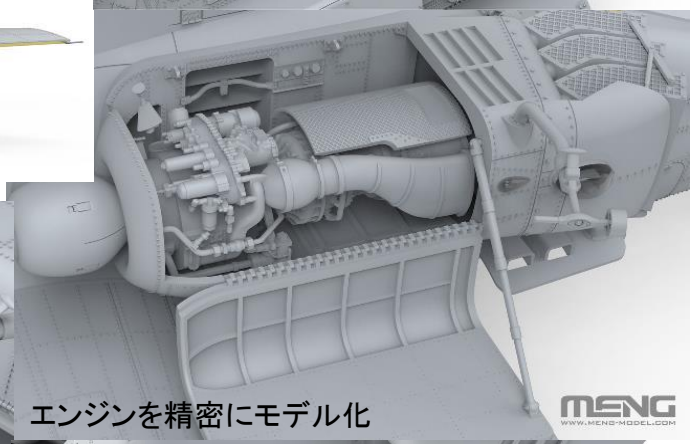

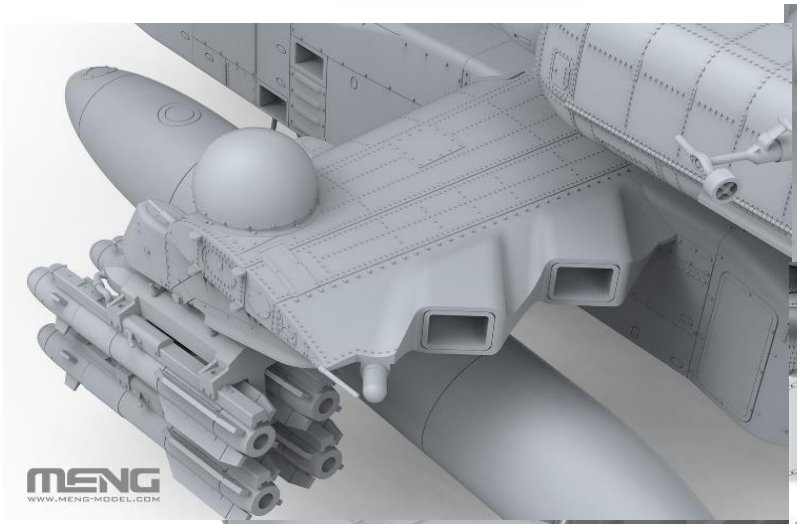

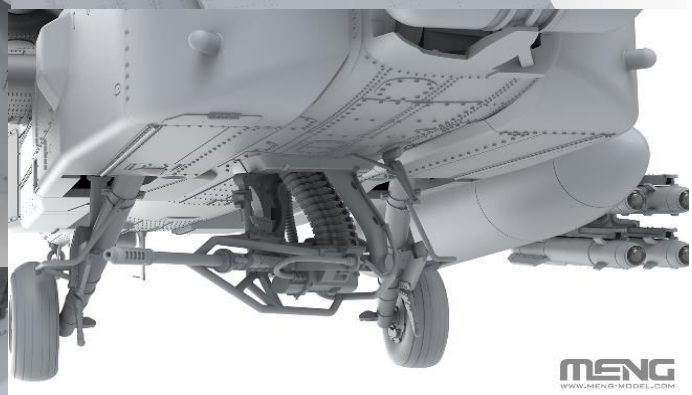

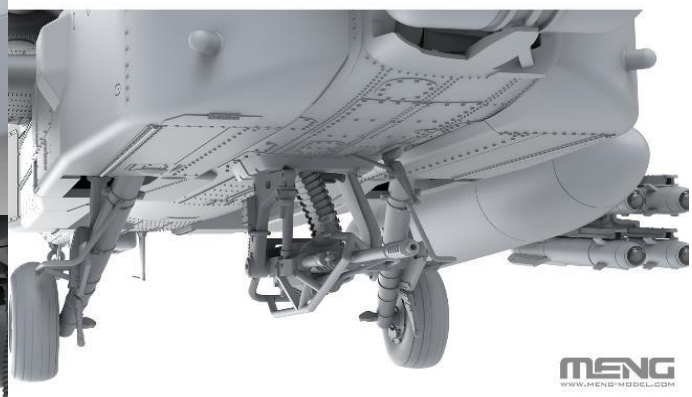

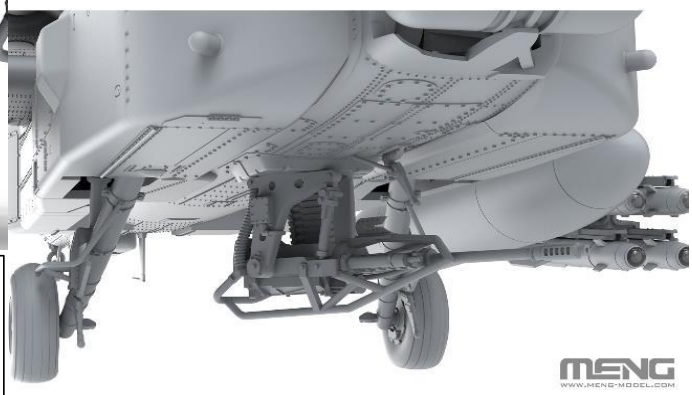

〇完成時サイズ

全長504mm , 全幅425mm , 全高157mm

〇共通付属品

エッチングパーツ / カット済みマスキングテープ